２０１８　九州ジュニアテニスサーキット　マスターズ大会

2018/1/3～6

u－10男子　　シングルス

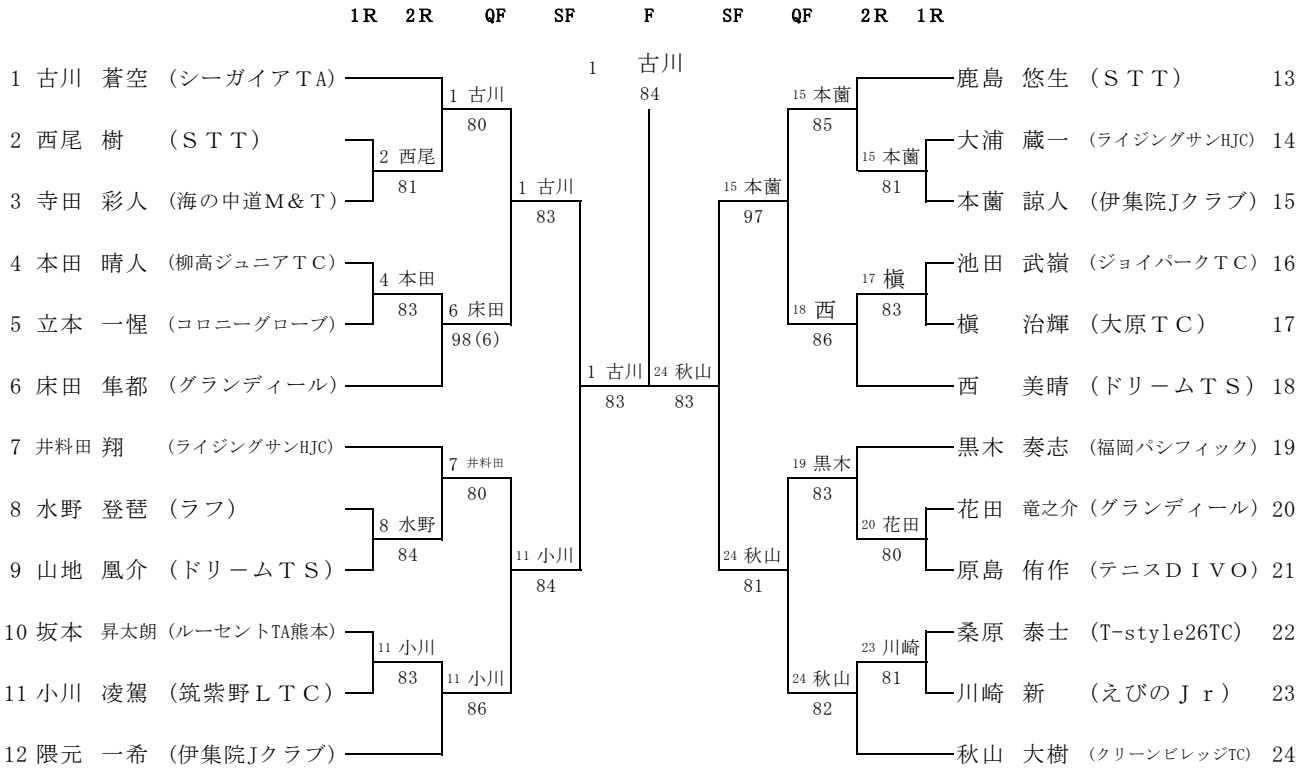

補欠1　濵田　隼　（ライジングサンHJC）
補欠2　村山　貴哉　（ﾌﾞﾗｲﾄﾃﾆｽｾﾝﾀｰ）

u－10女子　　シングルス

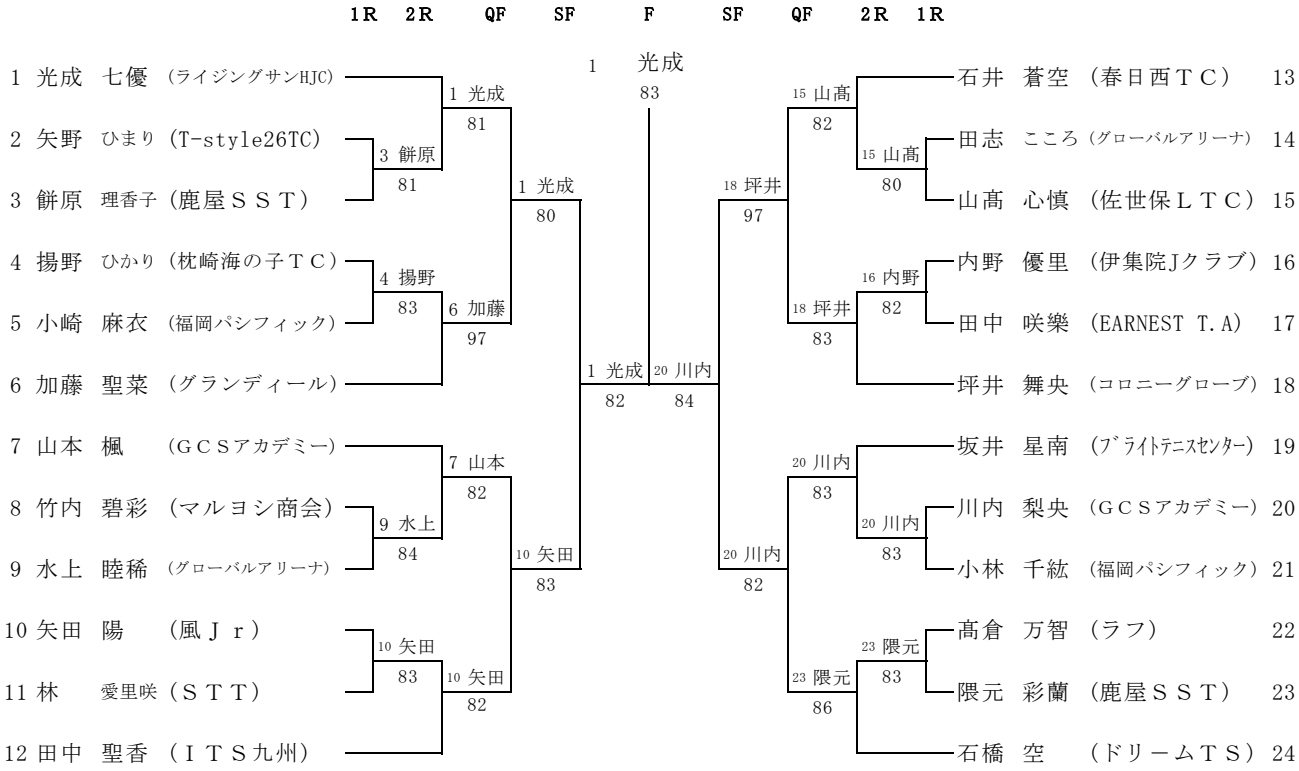

補欠1　松本　桃華　（福岡パシフィック）
補欠2　奥江　彩良　（シーガイアＴA）
補欠3　中村　葵　（筑紫野ＬＴＣ）