（ １５才以下女子シングルス ）１/２

2013/8/28～31
博多の森テニス競技場

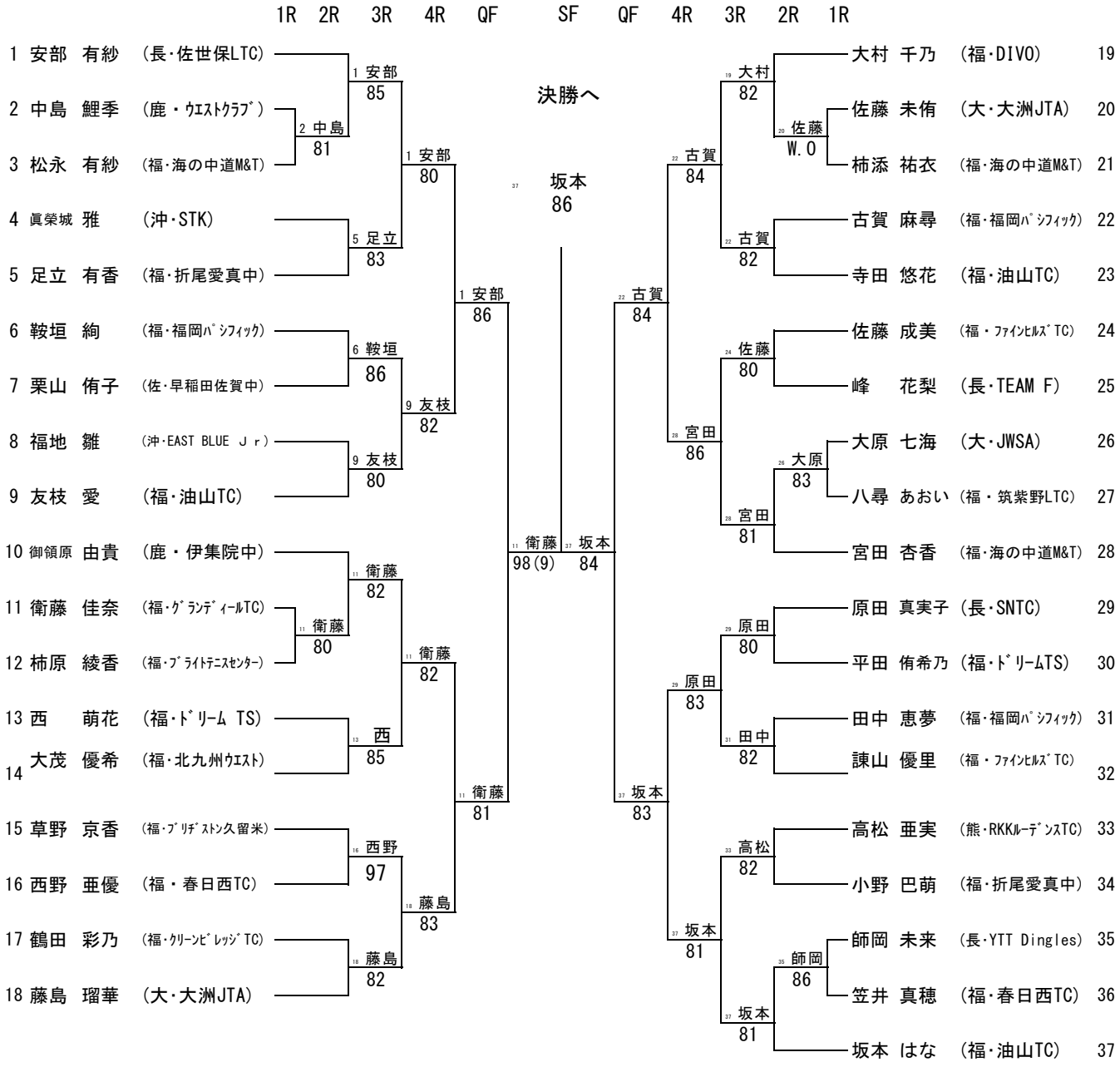

シード順位

1 安部有紗
2 中島ゆりか
3 古賀千遥
4 坂本はな
5 大村千乃
6 宮原三奈
7 岡崎亜美

（ １５才以下女子シングルス ）2/2
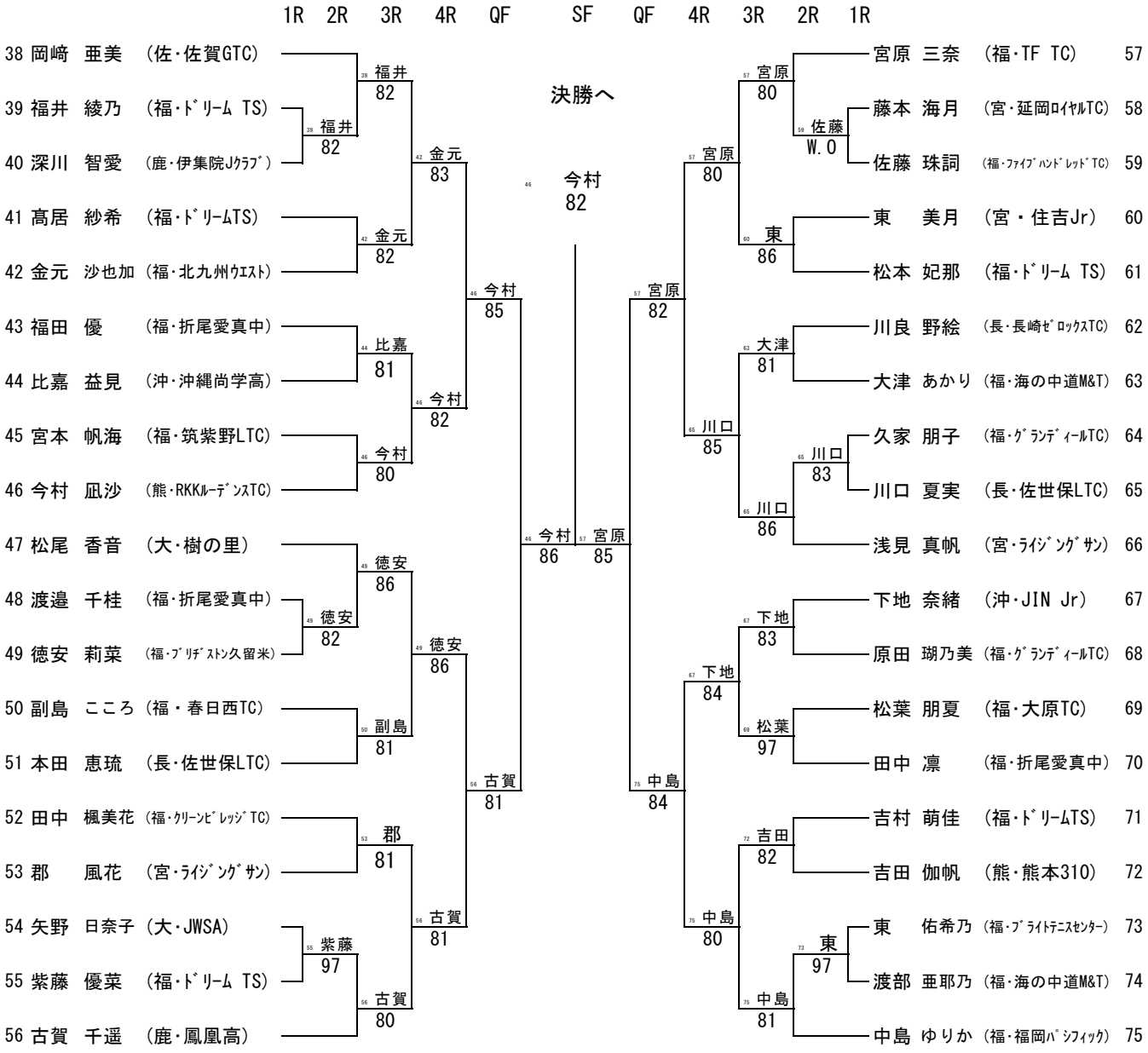
2013/8/28～31
博多の森テニス競技場