２０１７　九州ジュニアテニスサーキット　マスターズ大会

2017/1/3～6

u－16男子　　シングルス

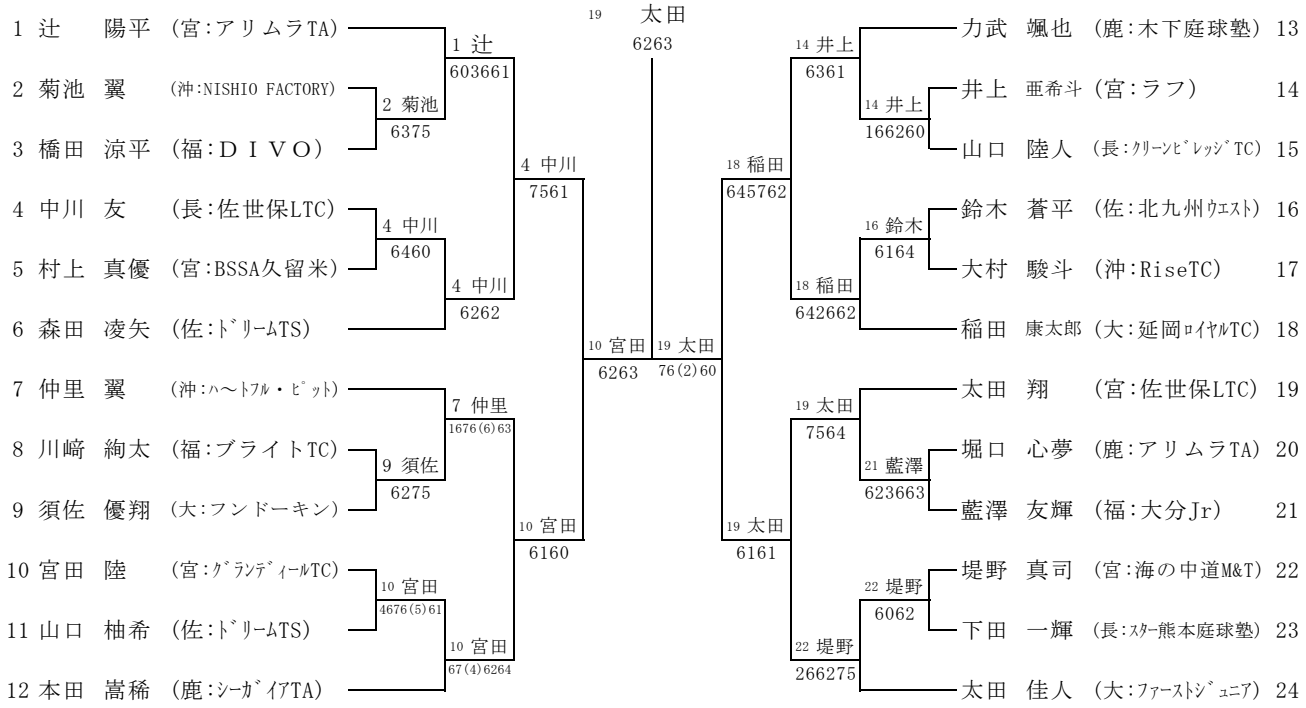

補欠1　宮本　汰一　(大:RKKﾙｰﾃﾞﾝｽ)
補欠2　森　優介　(福:木下庭球塾)
補欠3　米倉　拓海　(鹿:緑丘中学校)

u－16男子　　ダブルス

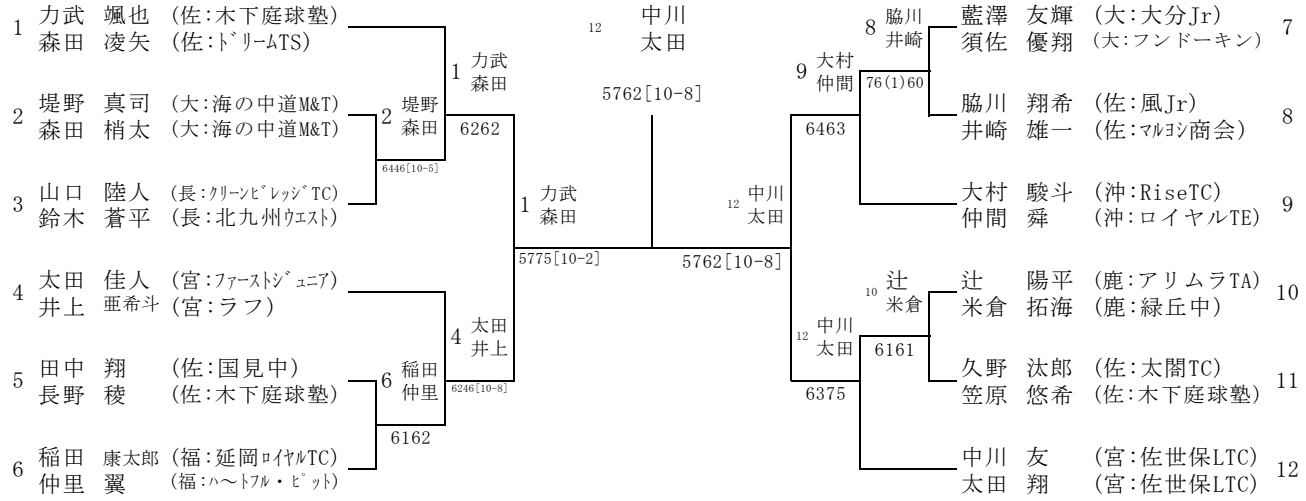

補欠　上原　幹太　(鹿:ＫＡＺＥ)
　　渡邊　伸之介　(鹿:ＫＡＺＥ)