2014　U-15 全国選抜ジュニアテニス選手権大会（第３３回中牟田杯）

於　東平尾博多の森テニス競技場

2014/11/5～11/9

男子シングルス　コンソレーション

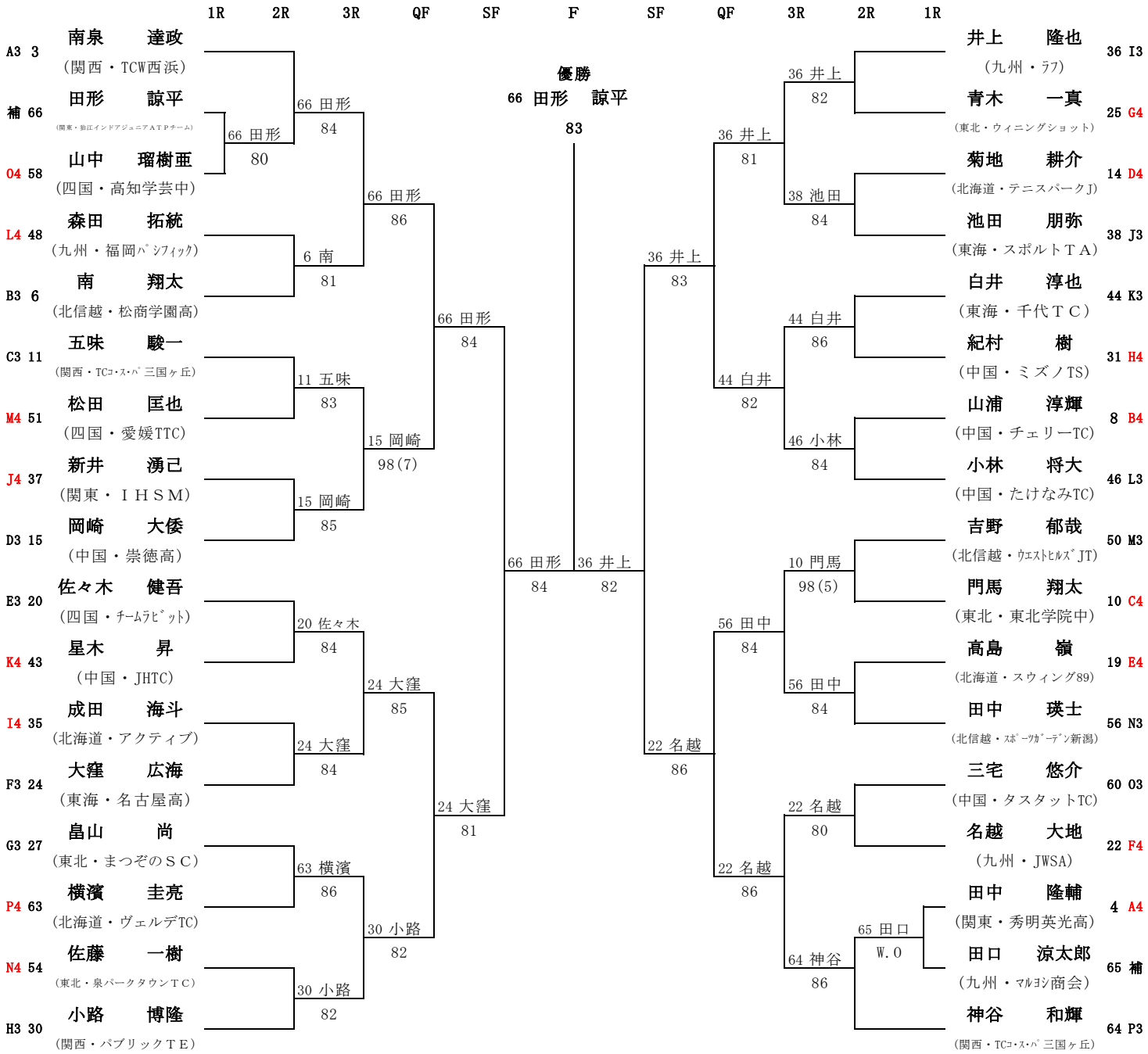

＊コンソレーションは、8ゲームプロセットで行います。