第39回九州ジュニアテニス選手権大会

（ １８才以下男子シングルス ）

2012/7/14～7/17
宮崎県総合運動公園

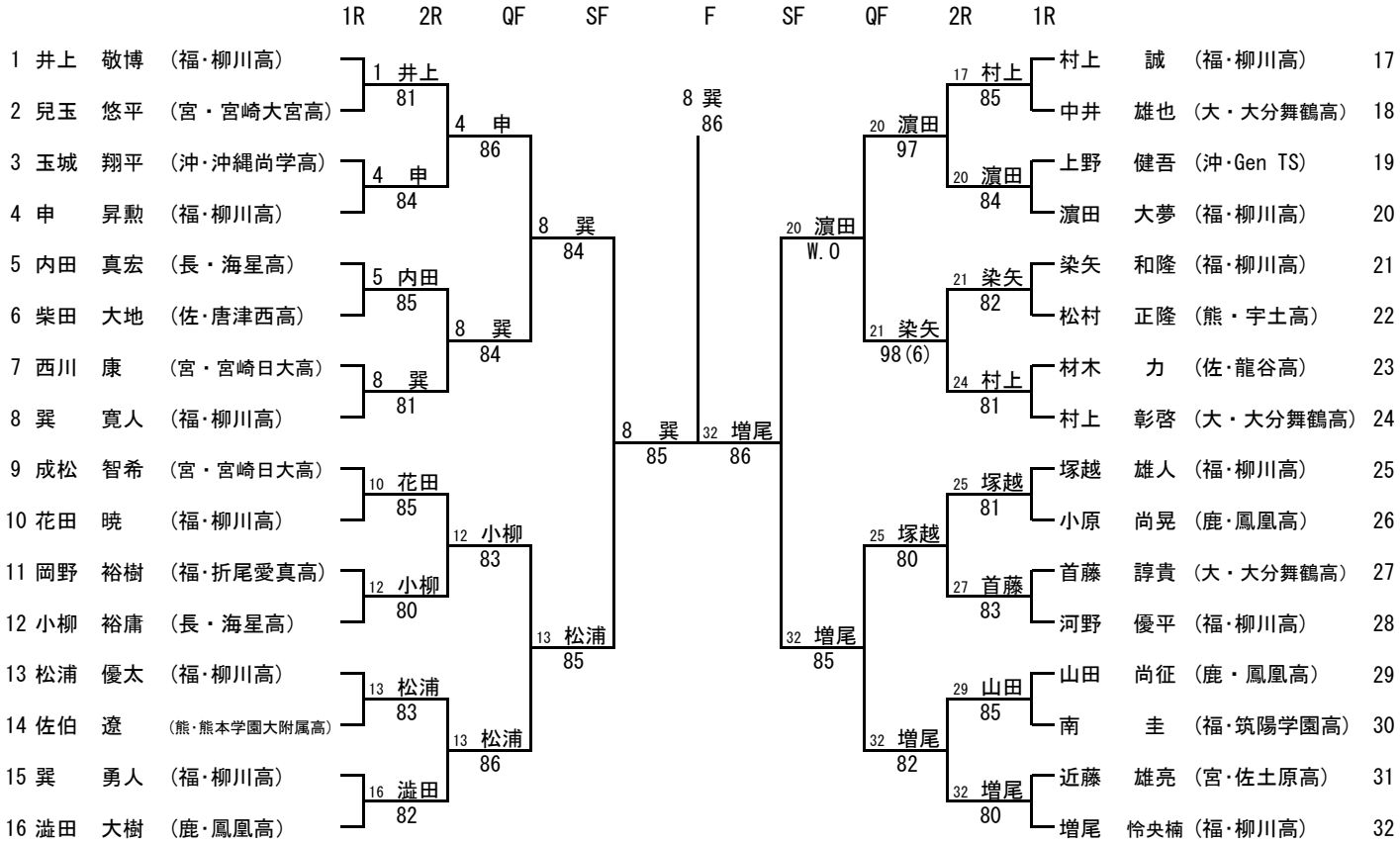

シード順位

1 井上 敬博
2 増尾 怜央楠
3 成松 智希
4 村上 彰啓
5 澁田 大樹
6 巽 寛人
7 塚越 雄人
8 村上 誠

補欠順位

1 荒巻 央
2 佐藤 成浩
3 高橋 翼
4 田中 亮大

３・４位決定戦

13 松浦 優太 (福･柳川高)
20 濵田 大夢 (福･柳川高)
20 濵田 86

７・８位決定戦

4 申 昇勲 (福･柳川高)
12 小柳 裕庸 (長・海星高)
4 申 81

５・６位決定戦

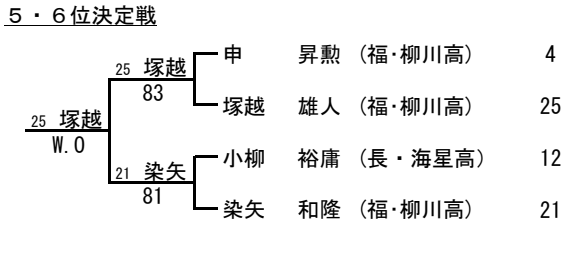

９・１０位決定戦は、ドローに載っていますが今回行いません。