（ １５才以下女子ダブルス ）
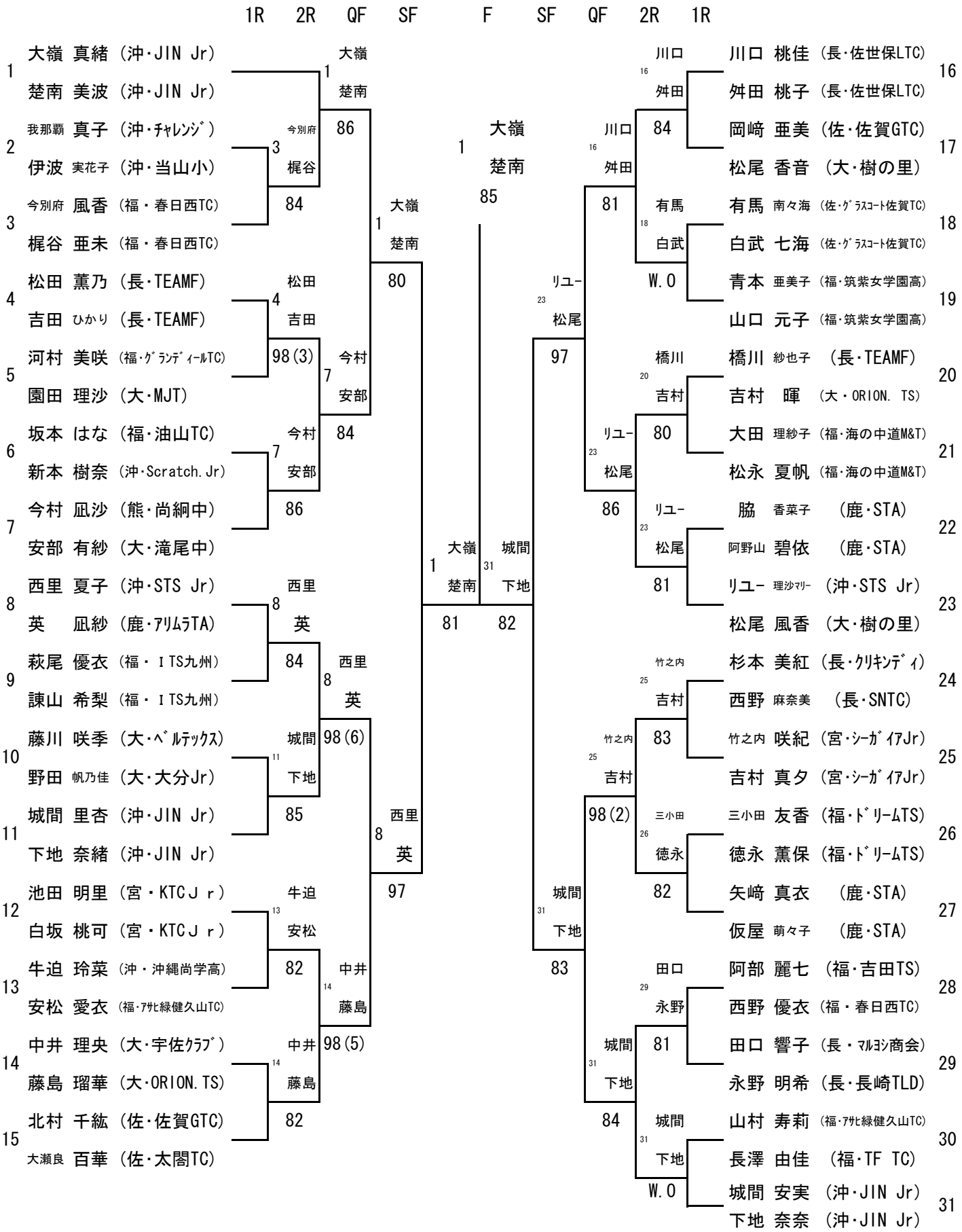
2011/8/28～31
博多の森テニス競技場